CG CSN 7381
Almohadas rosa y gris
(Cisne Extra)

Creación – Estudio Coats Corrente

Técnica:	Crochet
Marca:	Cisne Extra
Tamaño:	Único

Materiales

- Hilo Cisne Extra (100g): 1 Ovillo. de cada color: 00302 (rosa) y 00934 (gris);
- Ag. para crochet en acero niquelado Corrente Milward con 10 mm;
- Ag. para costura Tapestry Corrente Milward n° 113;
- 70 cm de tela palo rosa;
- Hilo Drima palo rosa;
- Ag. para costura Darning Corrente Milward n° 9;
- Tijeras, lápiz y regla;
- Fibra siliconada

www.cadenacoats.com

ABREVIATURAS Y PUNTOS EMPLEADOS

p. – punto(s), **ag.** – aguja(s), **hil.** – hilera(s),
rep. – repita, **trab.** – trabaje, **ovi.** – ovillo(s),
cad. – cadena, **p.bjs**. – p. bajísimo, **p.a.** – p. alto.
P. fantasía – siga el respectivo diagrama.

TENSIÓN DE PUNTO

Un cuadrado con 10 x 10 cm = 10 p. X 4 hil.
(medidos sobre hil. de p.a.).

EJECUCIÓN

Almohada 1 – con el color rosa haga 8 hil., realice anillo con p.bjs. enlace la 1ª hil. y trab. con p. fantasía en hil. circulares, haga cada hil. con p.bjs.. Después concluir la 5ª hil., remate. Haga 2 piezas y reserve.

Almohada 2 – con el color gris haga 8 hil., realice el anillo con p.bjs. enlace la 1ª hil. y trab. con p. fantasía en hil. circulares, haga cada hil. con p.bjs.. Después concluir la 3ª hil., cambie para el color rosa. Después concluir la 5ª hil., remate. Haga 2 piezas y reserve.

MONTAJE Y ACABADO

• En la tela, corte 4 piezas con las medidas indicadas en el diagrama más 1 cm alrededor para el margen de costura.

• Cosa alrededor dejando una abertura de aproximadamente 8 cm para el relleno. Colocar el relleno y cerrar la abertura. Ensamble la otra pieza de la misma manera.

• Con la ag. Tapiz y el hilo rosa, unir las 2 partes del Cojín 1 con una costura alrededor tomando solo 1 hebra de la cadena, coser los 4 lados y colocar el cojín de tela dentro. Complete la unión.

• Realice la almohada 2 de la misma manera.

P. fantasía

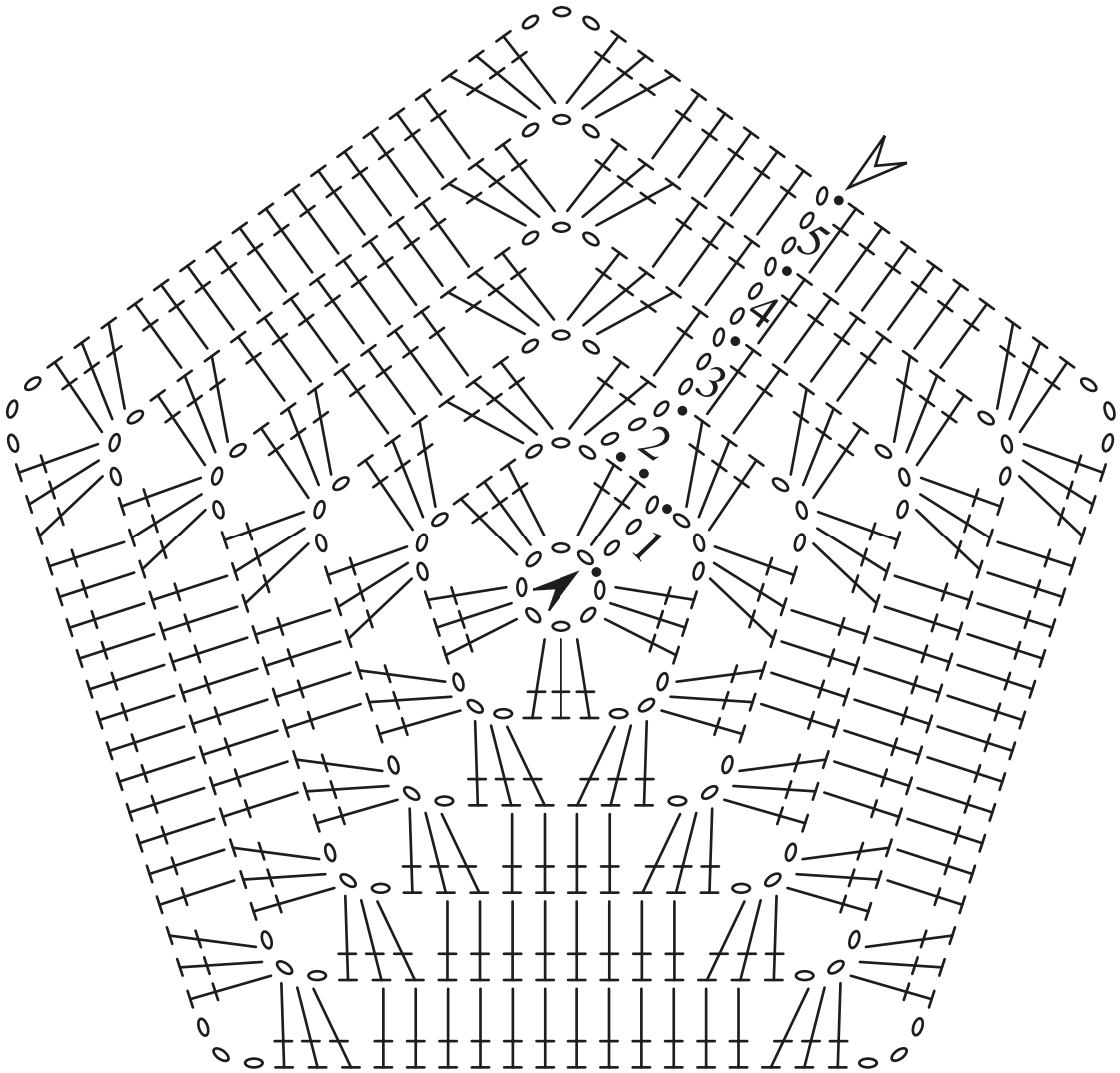

Leyenda

- o - cad.
- • - p.bj.
- ‡ - p.a.
- ➤ - inicio
- ➢ - final

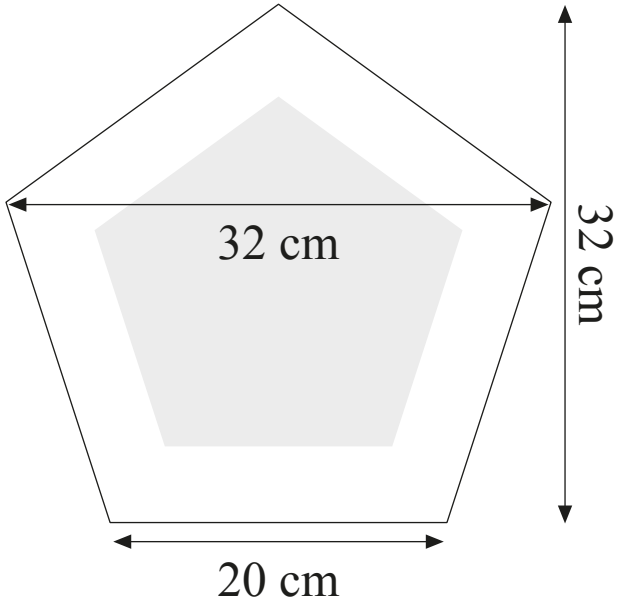

www.cadenacoats.com